河南省中原大化集团有限责任公司化肥原料路线优化项目

建设单位：河南省中原大化集团有限责任公司

二　二六年六月

..... 1

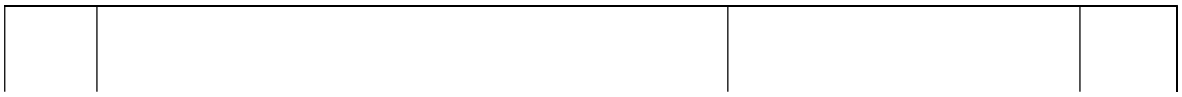

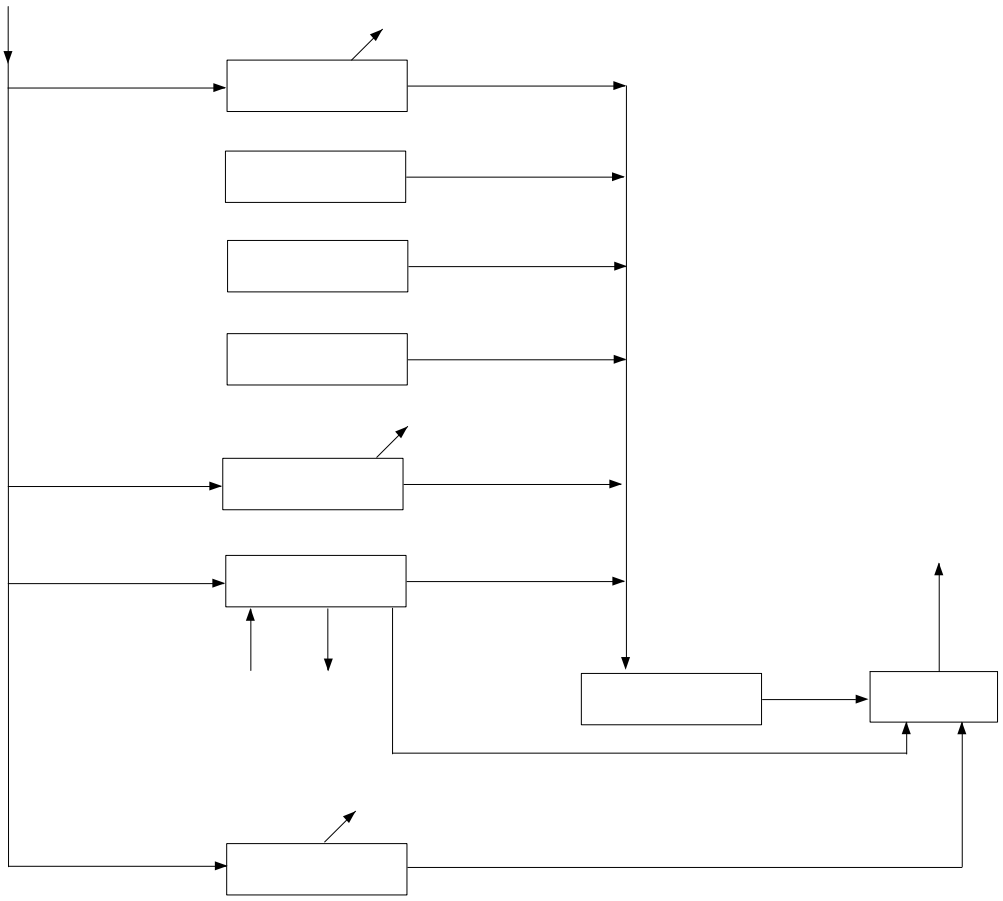

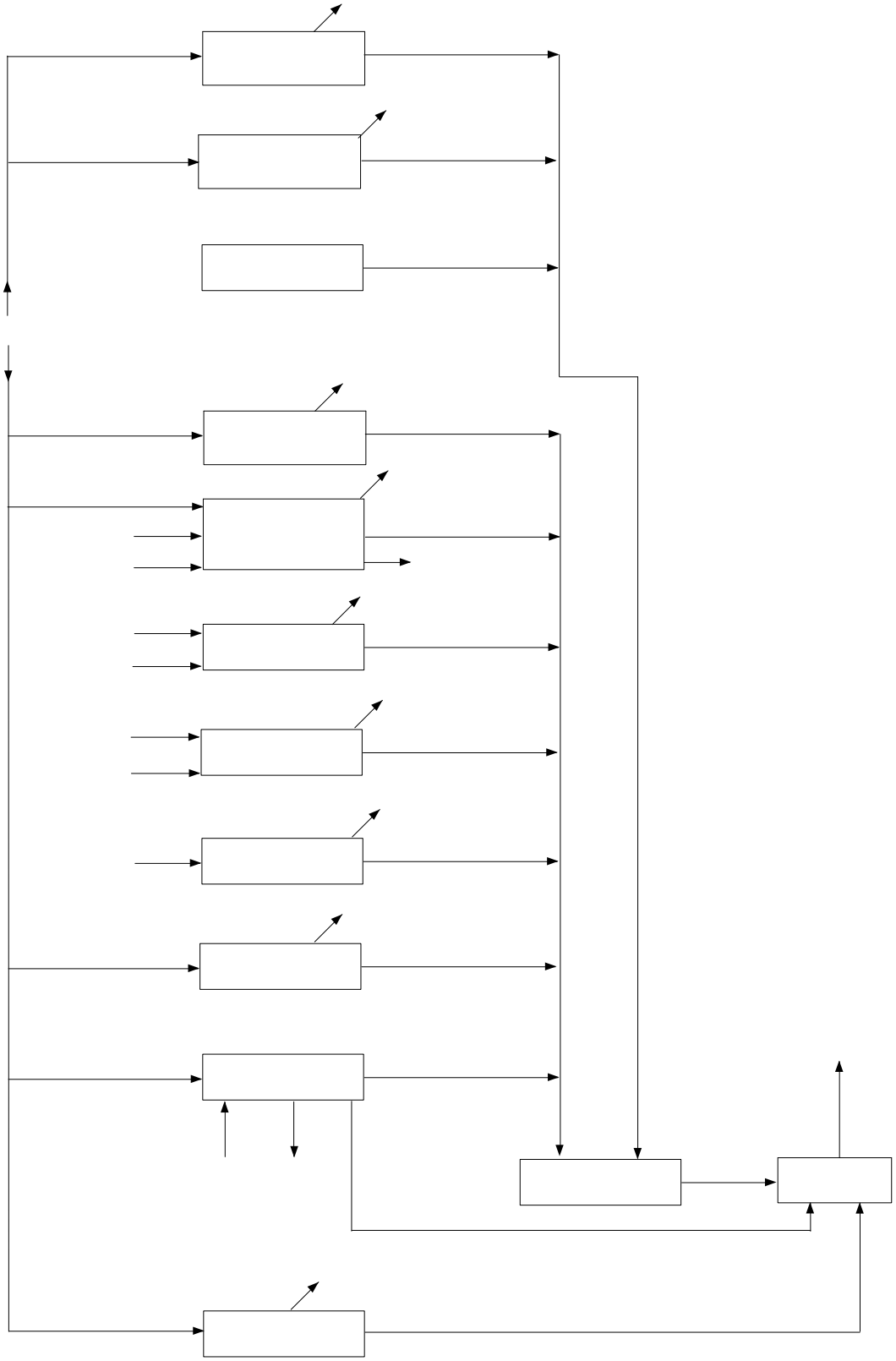

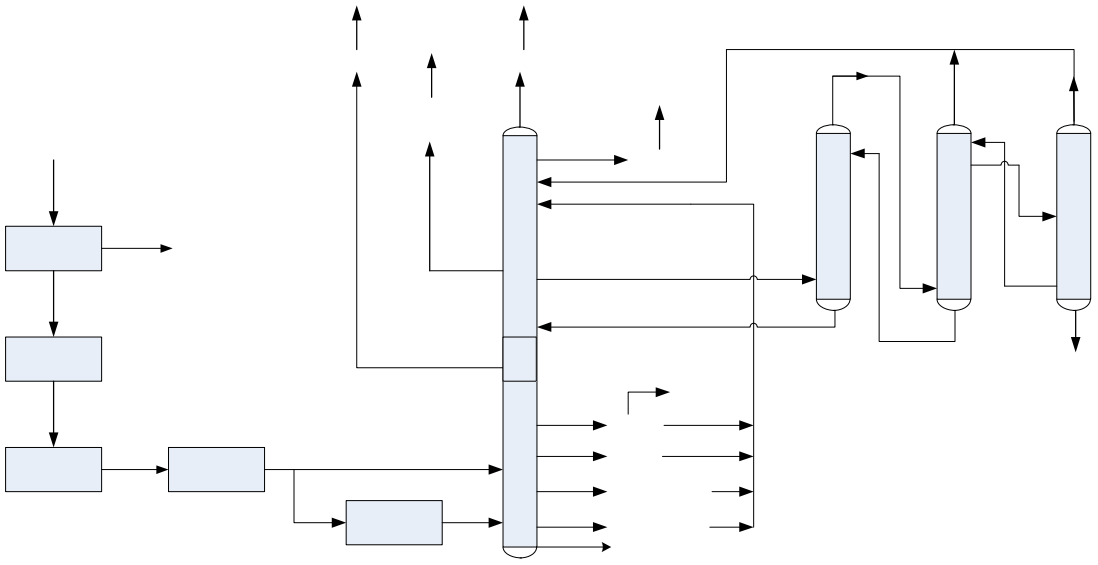

①

②

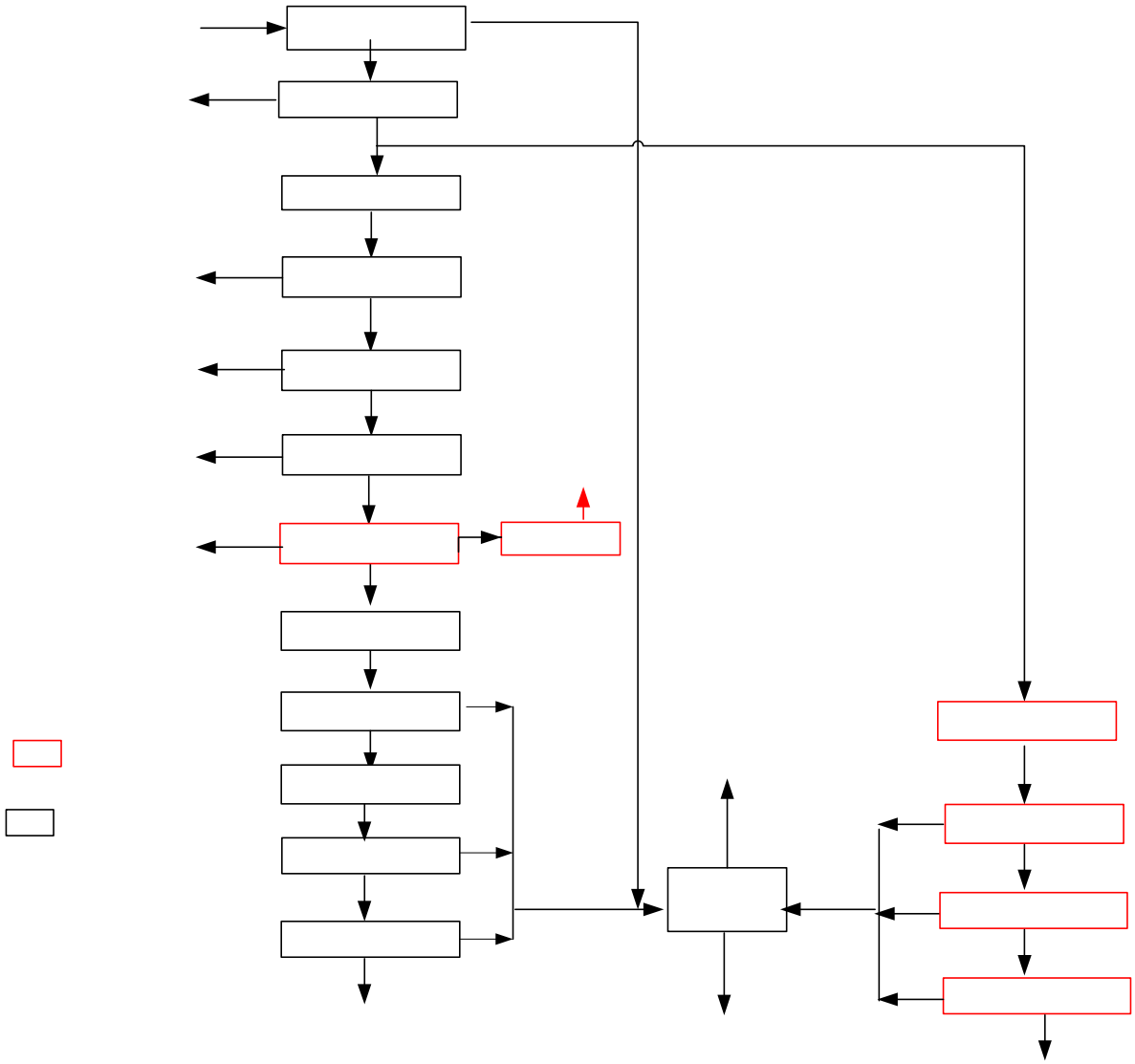

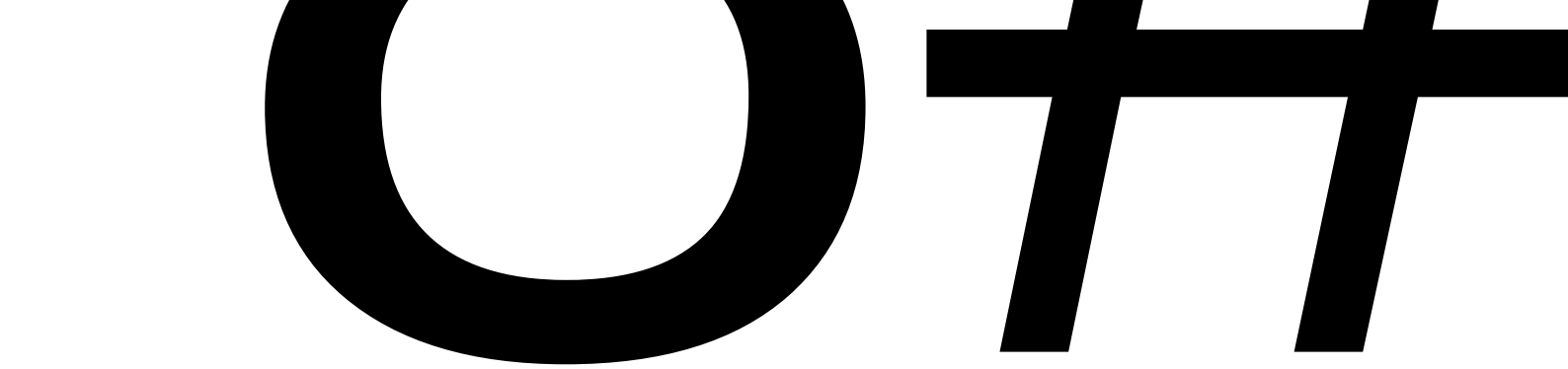

①

②

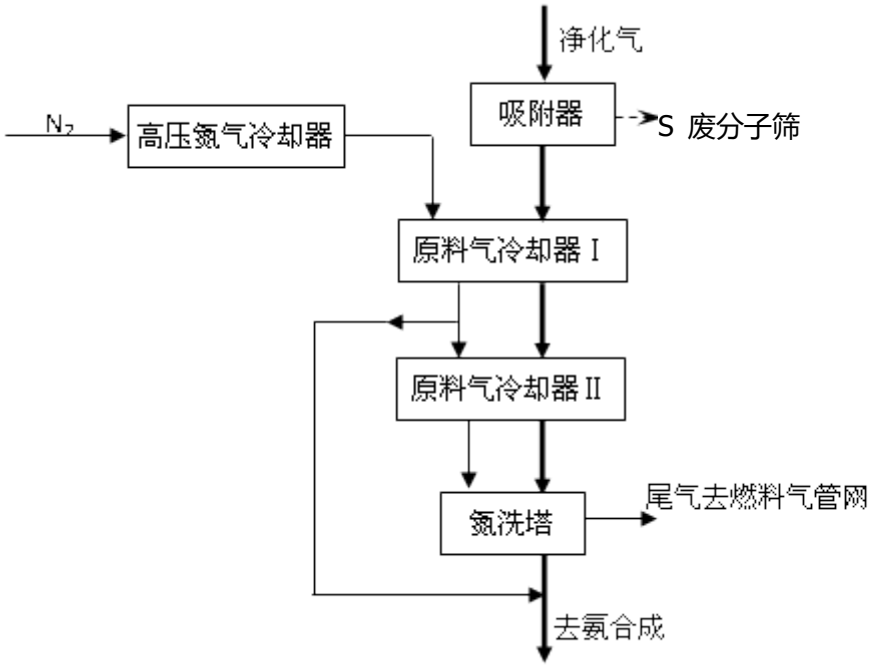
净化气
吸附器
S 废分子筛
N2
高压氮气冷却器
原料气冷却器 I
原料气冷却器 II
氮洗塔
尾气去燃料气管网
去氨合成

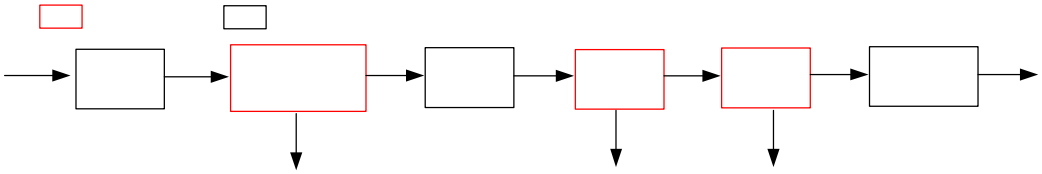

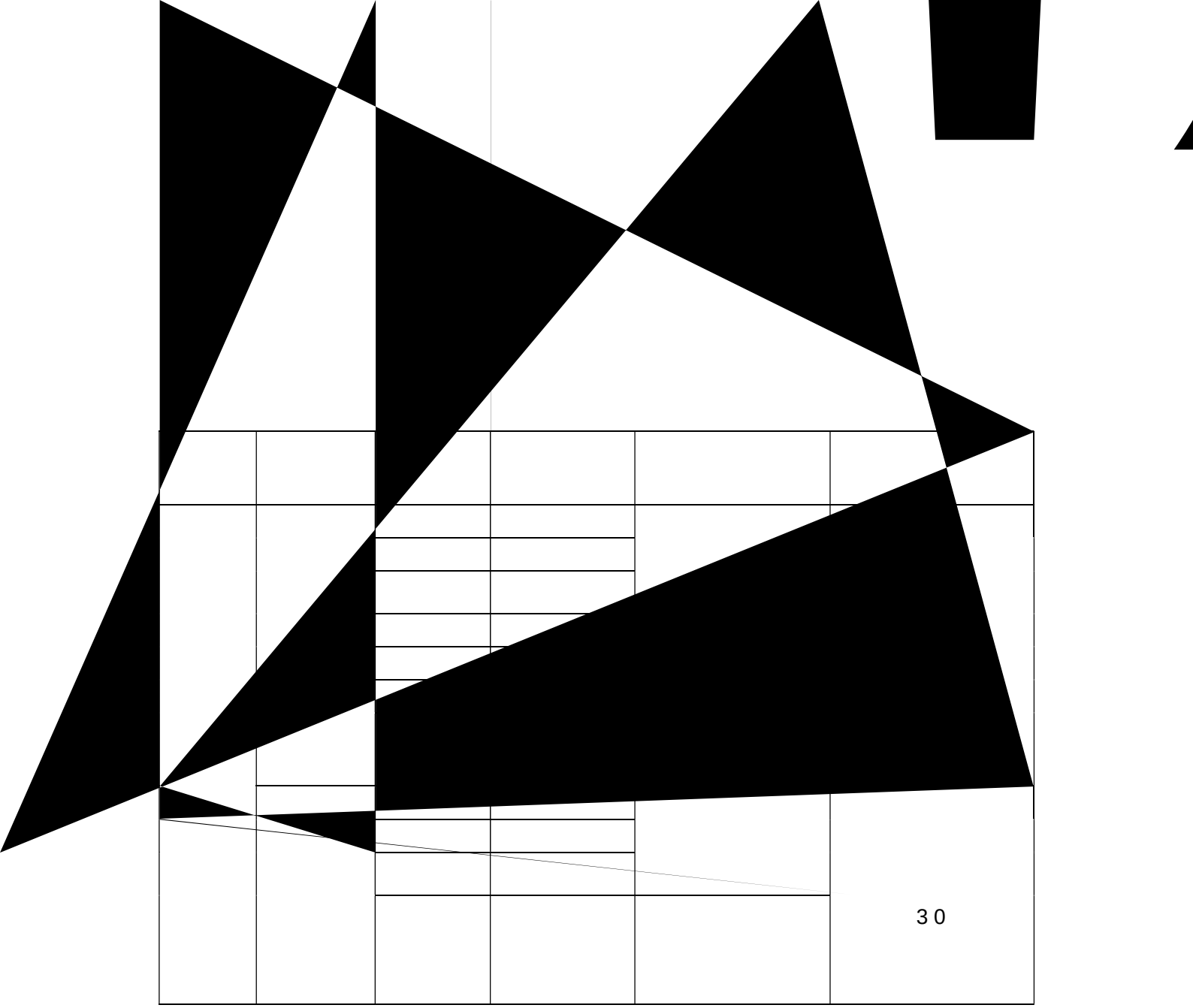

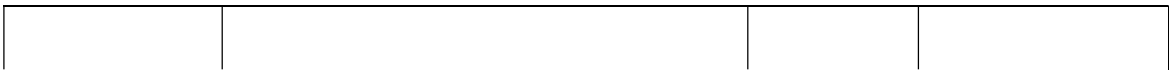

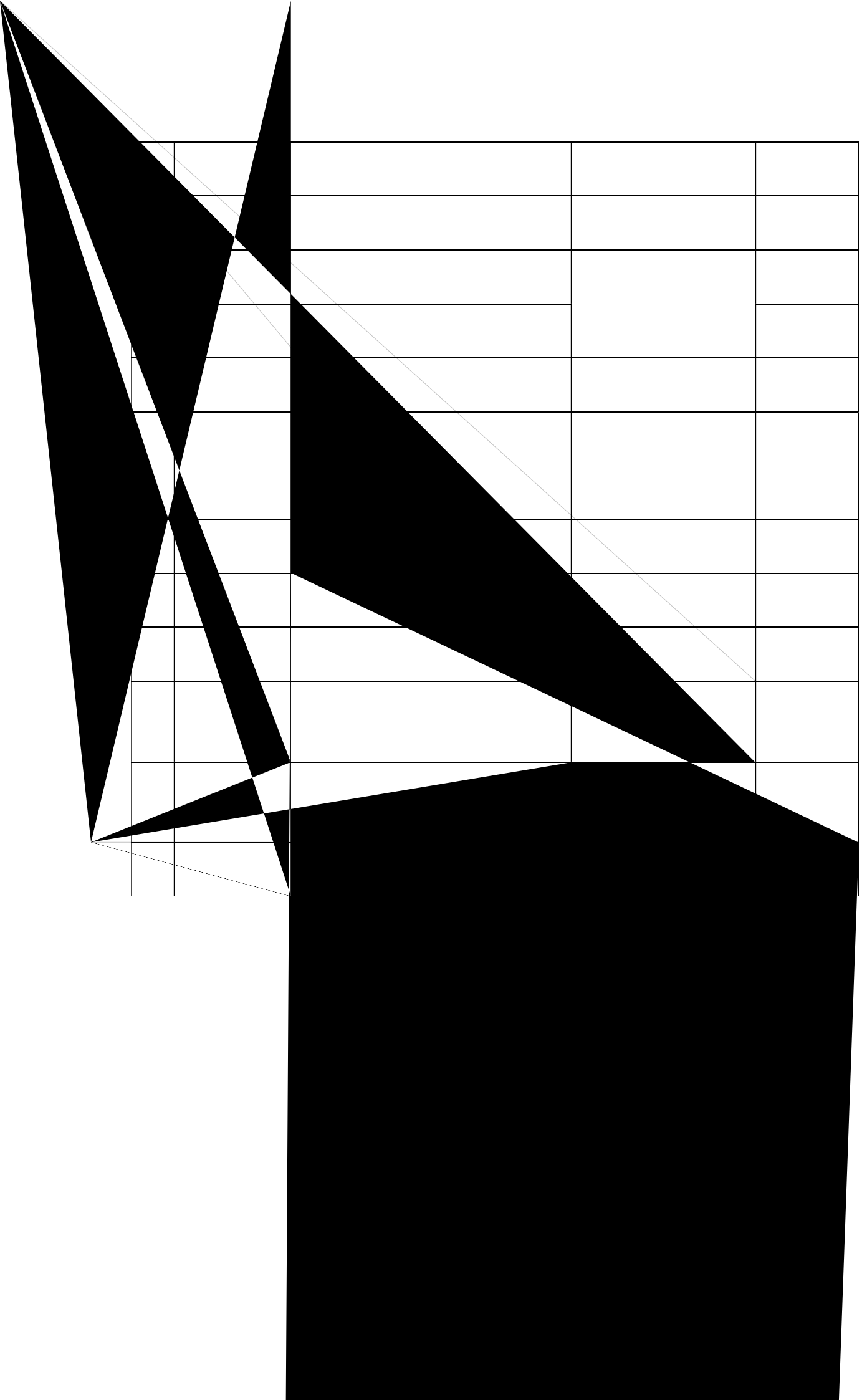

				m /h	mg/m	mg/m	kg/h

				m /h	mg/m	mg/m	kg/h

ǿ6 Ʈ (ɷ FM ≤6~8.521mg / m

2$ m

							0.007	
			480	1.06				
						0.343		

E0=B • á

						0.007	
			470				
				1.07			
					0.334		

:t/a

				!]	˚ mM	Ĥ t mM